等级 / 尺寸	一般公差(±) 1	2	3
4以下	0.1	0.05	0.03
4 ~ 16	0.15	0.1	0.06
17 ~ 63	0.25	0.15	0.1
64 ~ 125	0.4	0.2	0.15
126 ~ 250	0.6	0.25	0.2
250以上	0.9	0.4	0.3

型号<Part No>	WS9250C-24-240-X350
电压<Voltage>	24VDC
风口完全敞开 At Free Blowing >	
转速<Speed>	24,000±10%rpm
电流<Current>	6.8±10%A
风量<Air flow>	57±10% m^3/h
风口完全封闭 At Static Pressure >	
转速<Speed>	30,000±10%rpm
电流<Current>	3.5±15%A
风压<Air pressure>	8.0±10%kPa
额定工作点 At Working Point >	
风压<Air pressure>	6.0kPa
转速<Speed>	27,000±10%rpm
电流<Current>	5.5±10%A
风量<Air flow>	30±10% m^3/h

SYM.	DATE	ECN NO.	DESCRIPTION	DWN.	CHKD.	APPD.

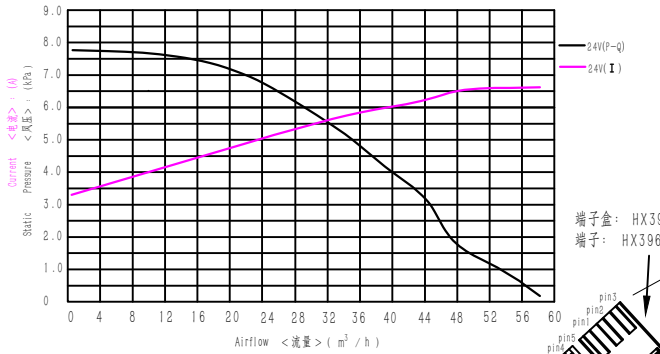

Wiring diagram 接线顺序					
HX25002-5Y					
Pin 1	26AWG	Red	红色	+5V	
Pin 2	26AWG	Purple	紫色	Hall	A
Pin 3	26AWG	Green	绿色	Hall	B
Pin 4	26AWG	Grey	灰色	Hall	C
Pin 5	26AWG	Black	黑色	GND	
HX39600-3Y					
Pin 1	20AWG	Yellow	黄色	Phase	A
Pin 2	20AWG	Blue	蓝色	Phase	B
Pin 3	20AWG	White	白色	Phase	C

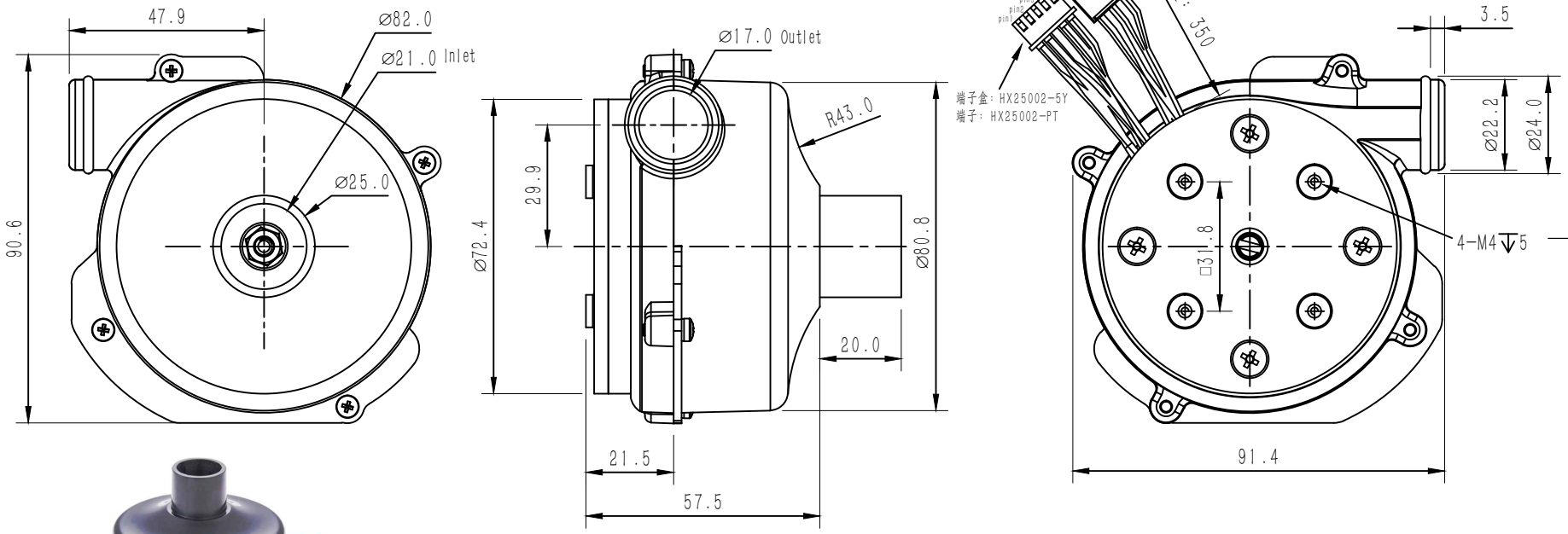

设计 DESIGNED	李泽	标准化 NORMALIZED		总成件号 ASSEMBLY PART NO.: WS9250C-24-240-X350	件号 PART NO.:
校对 COLLATED	张红波	审核 CHECKED	余首林	总成件名 ASSEMBLY PART NAME: WS9250C-24-240-X350总装图	件名 PART NAME:
工艺 CRAFT		批准 APPROVED	刘雪波		

单位 UNIT	数量 QTY	重量 WEIGHT	比例 SCALE	版本 REV.	材料 MATERIAL:
mm					投影法 PROJECTION: 第一角法

页面 SHEET: OF 1 1

版本

版权声明: 以上公开资料属宁波东莱机电有限公司所有。此图纸仅用于工程信息。未经宁波东莱机电有限公司允许, 相关资料不可使用, 也不可用于生产目的。

Wonsmart
宁波东莱机电有限公司
NINGBO WONSMART MOTOR FAN CO., LTD

记号 SYMBOL: ◇—关键尺寸(KEY DIMENSION); △—1…版本变更尺寸(REV. MODIFY DIMENSION)。